Lexan* Thermoclear* Plus LT2UV20/5RS/3300

Charakteristika a použitie

Lexan* Thermoclear* Plus LT2UV20/5RS/3300 je vysokokvalitná polykarbonátová platňa s komorovou štruktúrou určená na zasklievanie svetlíkov a stien hál, átrií, zimných záhrad, prístreškov, skleníkov a bazénov. Tento typ je ponúkaný aj v prevedení Solar Control.

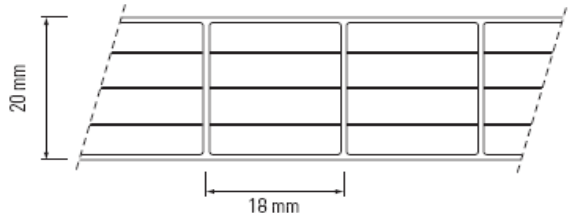

- Komorová päťvrstvová štruktúra
- Výborná tepelnoizolačná schopnosť (U - hodnota = 1,77 W / m^2 . K)
- Obojstranná UV ochrana
- Odolnosť proti poveternostným vplyvom
- Veľmi dobrá nárazová odolnosť
- Stálosť od – 40 °C do + 120 °C
- Dobrá priepustnosť svetla (číra)
- Nízka hmotnosť, dobrá manipulácia

Obojstranná UV ochrana

Platne Lexan* Thermoclear* Plus (LT2UV) sú opatrené obojstrannou ochrannou vrstvou, ktorá chráni platne pred ultrafialovým žiarením a tak zabraňuje znehodnoteniu materiálu, ktoré spôsobuje slnečné UV žiarenie. Obojstranná UV – ochrana má výhodu pri zasklení stien v exteriéri v prípade, že sú obidve strany steny vystavené slnečnému žiareniu. Okrem toho odstraňuje riziko nesprávnej montáže otočením a pri rezaní platní napríklad na trojuholníky minimalizuje prípadný odpad, keďže je možné obrátiť platne. (Platne s úpravou Dripgard majú jednostrannú UV-ochranu).

Záruka

Na platne Lexan* Thermoclear * poskytuje výrobca Sabic Innovative Plastics limitovanú desaťročnú záruku. Pri správnej manipulácii, montáži a ošetrovaní platní sa záruka vzťahuje na optické a fyzikálne vlastnosti. Platne si dlhodobo zachovajú pevnosť, farebnosť, vysokú priepustnosť svetla a odolnosť proti počasiu. Podrobné informácie žiadajte od dodávateľa.

Inštalácia

Platne Lexan* Thermoclear* Plus sa ukladajú tak, aby kanáliky boli v smere spádnice (minimum 5°). Pred samotnou inštaláciou treba z kanálikov stlačeným vzduchom odstrániť nečistoty a na hornej i dolnej strane platňu uzatvoriť tesniacou páskou. Najlepšie je platňu prichytiť po všetkých stranách prítlačnou lištou s gumeným tesnením. Hĺbka zasunutia je minimálne 20 mm, dilatačná medzera cca 3 mm na 1m. Typické podmienky inštalácie boli merané a počítané podľa správy pre Výskum výstavby a konštrukcie číslo B-90-480, Holandskej organizácie pre vedecký výskum aplikácií /TNO/. Informácie o inštalácii žiadajte od Sabic Inovative Plastics, alebo od dodávateľa.

Výrobný sortiment LT2UV20/5RS/3300

Šírka: 2100 mm (1250 mm)
Dĺžka: 6000 mm (7000 mm)
Farba: číra 112, opál WH7A092X, (bronz 515055)

Údaj v zátvorke je možnosť na objednávku alebo podľa stavu na sklade

Výrobná tolerancia	hrúbka - 0,5 + 1 mm, hmotnosť ± 4 %

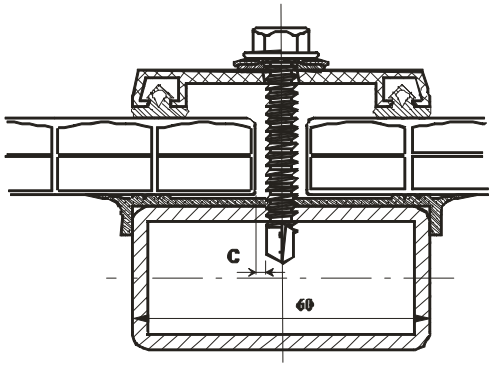

SABIC Innovative Plastics™

Authorized Distributor

Lexan* Polycarbonate Sheet Tough Virtually Unbreakable

* Trademark of SABIC Innovative Plastics IP BV

Typické vlastnosti:

vlastnosť	metóda testu	jednotka	veľkosť
Fyzikálne			
Hmotnosť	-	g/m^2	3300
Útlm hluku	DIN 52210	dB	22
Tepelné			
U – hodnota	EN673	$W/m^2.K$	1,77
Koeficient lineárnej tepelnej rozťažnosti	VDE 0304/1	m/m.°C	$7x10^{-5}$
Odporúčaná maximálna teplota použitia	UL746B	°C	100
Mechanické			
Nárazová odolnosť (simulovaný test ľadovca, 20 mm plastická guľa)	TNO Test	m/s	> 21
Pevnosť v ohybe		N·mm2/mm	345234
Pevnosť v strihu		N/mm	4,0

Priepustnosť	svetelná (± 3 %)		slnečn. žiarenia		EN 410
Číry (112)	64	% LT	71	% TST	
Opál (WH7A092X)	55	% LT	60	% TST	
Bronz (515055)	-	% LT	-	% TST	
Solar IR (GN8B038T)	46	% LT	46	% TST	

Koeficient tienenia		EN 410
Číry (112)	0,82	
Opál (WH7A092X)	0,69	
Bronz (515055)	-	
Solar IR (GN8B038T)	0,53	

Trieda horľavosti

Štát	Test	Trieda
EU	EN13823	B - s1, d0

1.a)

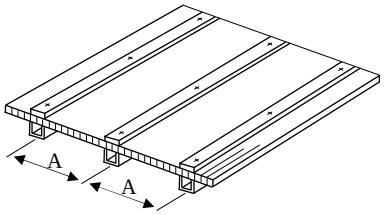

1.b)

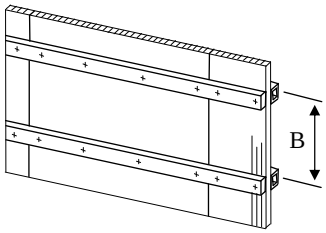

1.c)

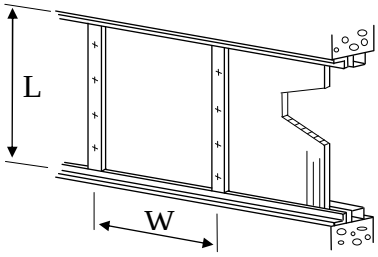

2.

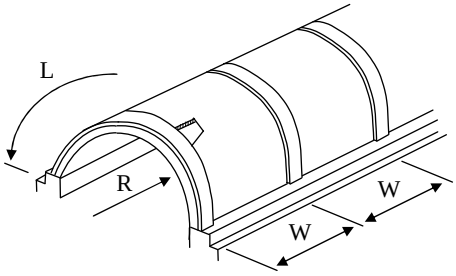

LT2UV20/5RS/3300: Inštalačné parametre

1. Rovné aplikácie:

a)Uchytenie na dvoch stranách, rovnobežne s komôrkami

Zaťaženie*	(N/m^2)	600	800	1000	1200	1400	1600	1800	≥ 2000
Šírka uchytenia A (mm)		1200	1160	1070	980	920	860	810	770

b)Uchytenie na dvoch stranách, kolmo na komôrky

Zaťaženie*	(N/m^2)	600	800	1000	1200	1400	1600	1800	>2000
Výška uchytenia B (mm)		1550	1440	1350	1275	1220	1175	1140	1100

c)Uchytenie na všetkých stranách

Zaťaženie*	(N/m^2)	600	800	1000	1200	1400	1600	1800	≥ 2000
L : W ≤ 1	Šírka	2100	2100	2000	1900	1780	1650	1600	1500
L : W ≤ 1,5	platne	1650	1550	1400	1310	1220	1170	1080	1050
L : W > 1,5	W (mm)	1200	1160	1070	980	920	860	810	770

*Bezpečnostný faktor 1,5 proti počítanému vytlačeniu

2.Oblúkové aplikácie, uchytenie na všetkých stranách

Polomer (mm)	Zaťaženie** (N/m^2)	600	800	1000	1200	1400	1600	1800	≥ 2000
3600	šírka	1850	1500	1300	1200	1100	1000	900	850
3800	platne	1750	1400	1200	1100	1000	900	810	770
4000	W (mm)	1675	1325	1150	1050	950	860		
4200		1600	1275	1075	980	920			
4400		1500	1200	1000					
4600		1400	1160						
4800		1300							
5000		1200							

Minimálny polomer ohybu = 3600 mm
Minimálna dĺžka zakrivenia - musí spĺňať podmienku: pomer L : W ≥ 2
** Bezpečnostný faktor 2,0 proti počítanému vytlačeniu.

Všetky platne Lexan* môžu byť dodávané aj v neštandardných šírkach, dĺžkach a farbách. Taktiež v neštandardných cenách, garanciách dodávok a ostatných podmienkach predaja. Výrobok alebo jeho špecifikácie môžu byť zmenené bez oznámenia

Autorizovaný dodávateľ na trh SR a ČR

www.tercoplast.com

Tercoplast, a. s.
Zátišie 1, 831 03 Bratislava
tel. 02/44454361, fax 02/44454385
lexan@terco.sk

Tercoplast s. r. o.
Nové Dvory 147, 763 15 Slušovice
tel. 577982496, fax 577982499

Všetky písomné a ústne informácie, rady a odporúčania poskytuje firma Sabic Innovative Plastics, jej filiálky alebo autorizované obchodné miesta podľa svojho najlepšieho vedomia a svedomia na základe doterajších skúseností. Výrobky sa predávajú podľa všeobecných dodacích podmienok dodávateľa. Údaje uvedené v katalógu nevedú k zmenám, náhrade alebo neplatnosti dodacích podmienok. Každému používateľovi materiálu Lexan* odporúčame, aby sa na všetkých dostupných miestach (vrátane atestov príslušných ústavov) presvedčil, či dodávaný materiál vyhovuje jeho individuálnemu účelu použitia. Dodávateľ nepreberá zodpovednosť alebo záruky za nijaké škody a straty spôsobené neodborným alebo nesprávnym použitím výrobku.
Lexan* je registrovaná ochranná značka spoločnosti Sabic Innovative Plastics.